ASS 2-RAD LAUFWAGEN

Laufwagen
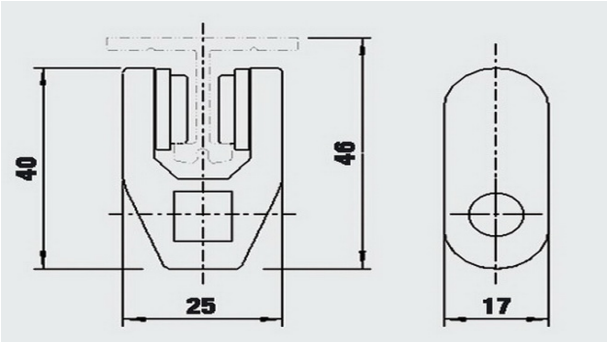
- OBJEKTNR. 2551
- ASS 2-Rad Laufwagen